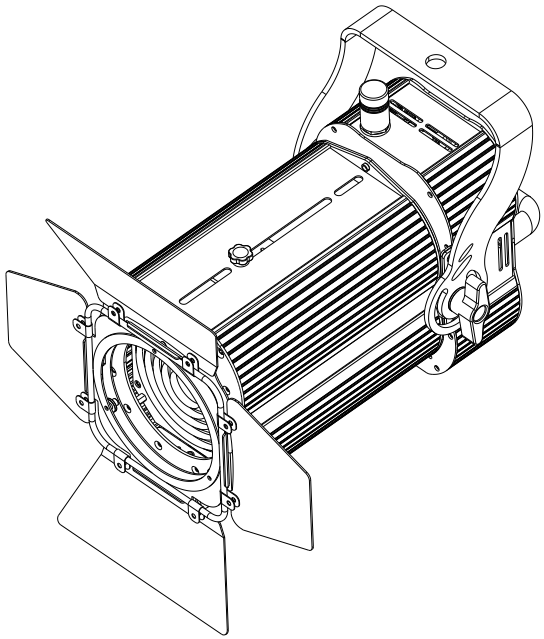

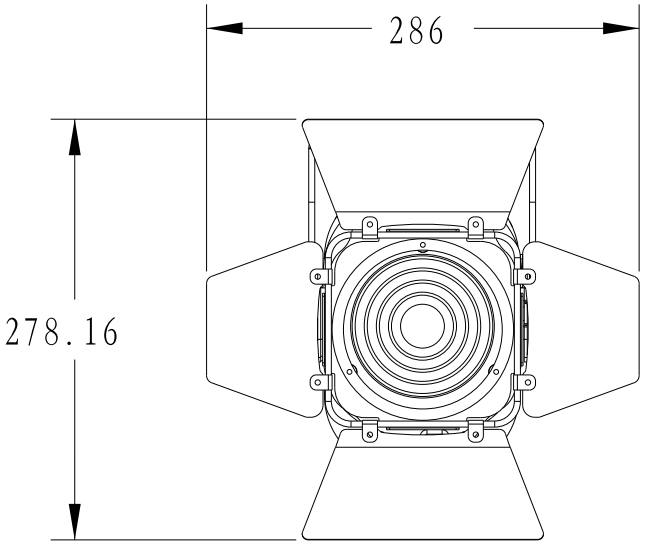
286
278.16

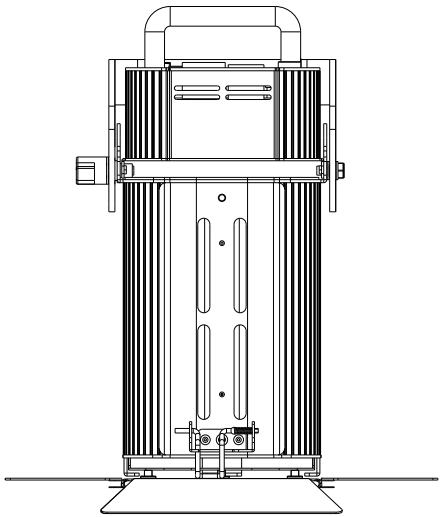

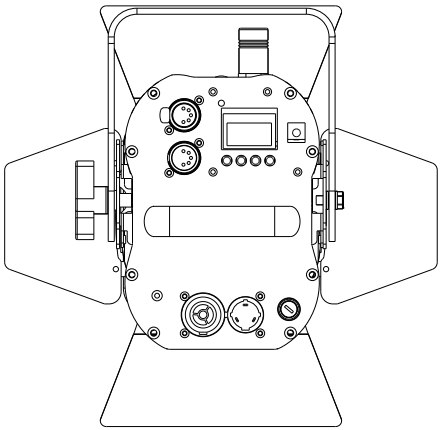

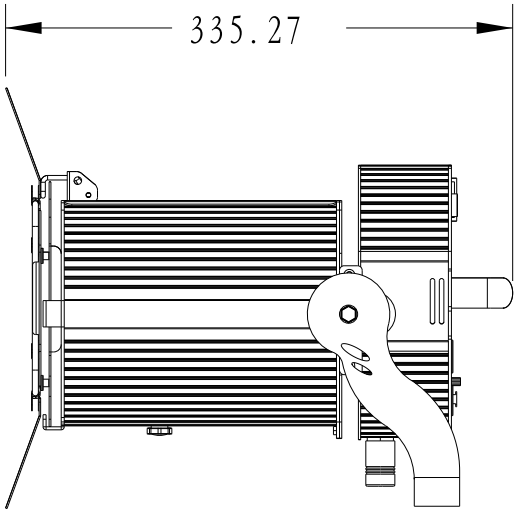
335.27